Panasonic

取扱説明書

工事説明書別添付

給気電動シャッター

（常閉式）

品番 FY-DQS63BLK FY-DQS73BLK

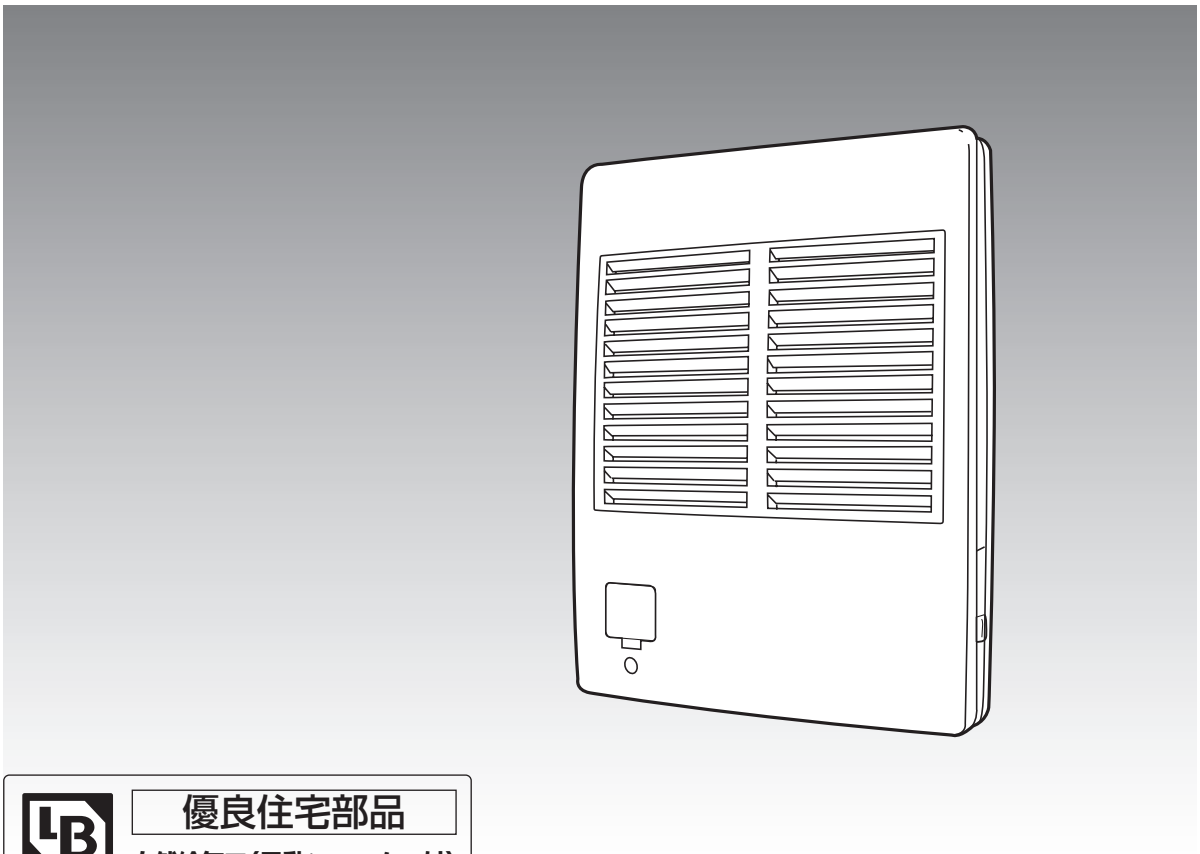

優良住宅部品

VU-02

自然給気口（電動シャッター付）

このたびは、パナソニック製品をお買い上げいただき、まことにありがとうございます。

●取扱説明書をよくお読みのうえ、正しく安全にお使いください。

●**ご使用前に「安全上のご注意」（2〜3ページ）を必ずお読みください。**

●この取扱説明書は大切に保管してください。

・この取扱説明書に記載されていない方法で使用され、それが原因で故障を生じた場合は、商品の保証を致しかねますのでご注意ください。

もくじ

安全上のご注意 ……2〜3

各部の名前と使いかた（品番表示位置） ……3

お手入れのしかた ……4〜5

保証とアフターサービス ……6〜7

仕様 ……裏表紙

安全上のご注意 （必ずお守りください）

人への危害、財産の損害を防止するため、必ずお守りいただくことを説明しています。
■誤った使いかたをしたときに生じる危害や損害の程度を区分して、説明しています。

⚠警告	「死亡や重傷を負うおそれがある内容」です。
⚠注意	「軽傷を負うことや、財産の損害が発生するおそれがある内容」です。

■お守りいただく内容を次の図記号で説明しています。
（次は図記号の例です）

⃠	してはいけない内容です。
❗	実行しなければならない内容です。

⚠警告

■絶対に分解したり修理・改造しない

分解禁止

火災・感電・けがの原因となります。

●修理はお買い上げの販売店・工事店またはこの説明書に記載の「修理ご相談窓口」へご相談ください。

■水につけたり、水や洗剤をかけたりしない（モーター、スイッチなどの電気部品）

水ぬれ禁止

ショートや感電のおそれがあります。

■電源スイッチをぬれ手で切／入しない

ぬれ手禁止

感電のおそれがあります。

■分電盤のブレーカーをぬれ手で切／入しない

ぬれ手禁止

感電のおそれがあります。

■お手入れの際は、分電盤のブレーカーを切る

感電やけがをすることがあります。

⚠注意

■本体は、しっかり取り付いているか、確認する

落下により、けがをするおそれがあります。

■お手入れの際は、ゴム手袋を使用する

本体の突起、角などでけがをすることがあります。

■使用を終了した製品は放置せず、撤去する

万一の場合、落下により、けがをするおそれがあります。

⚠注意

■ルーバーをはずすときは、ルーバーが落下しないように手でしっかり支えながらはずす

落下により、けがをするおそれがあります。

■設置工事は必ず専門の工事業者に依頼する

けがをするおそれがあります。

各部の名前と使いかた（品番表示位置）

各部の名前

お願い　品番をご確認ください。
（修理依頼などのアフターサービスをご利用の際に、品番が必要になります）

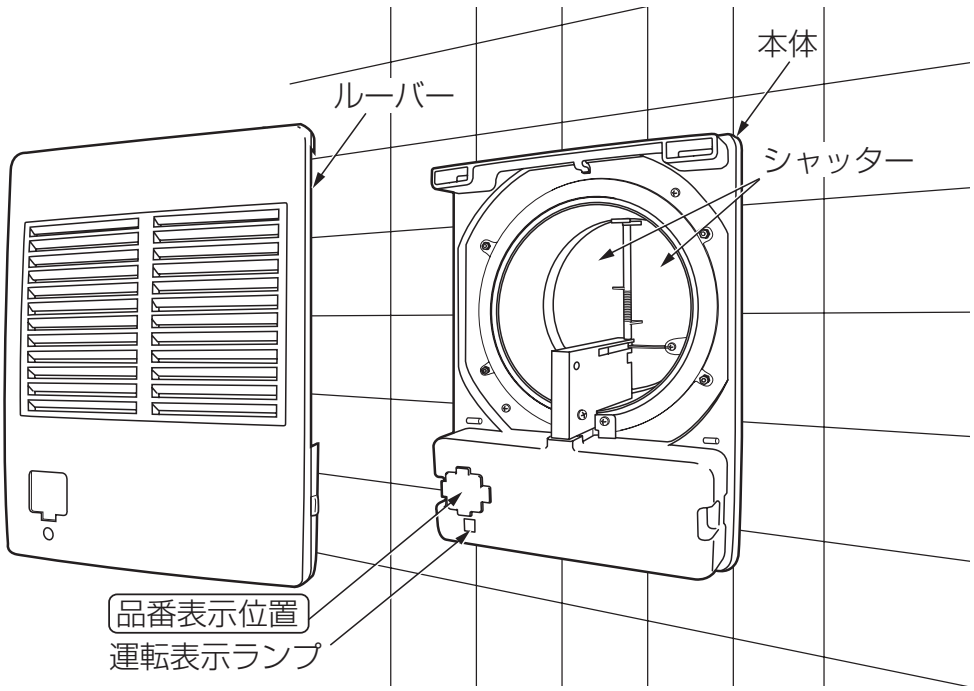

使いかた

●換気装置と連動している場合

換気装置の電源を入れてください。シャッターが開いて運転表示ランプが点灯します。

●換気装置と連動していない場合

電源スイッチ（市販品）を入れてください。シャッターが開いて運転表示ランプが点灯します。

お手入れのしかた（3か月に1回程度）

⚠注意

■お手入れの際は、ゴム手袋を使用する

本体の突起、角などでけがをすることがあります。

お願い

■高い所での作業となりますので足場には十分お気を付けください。

■部品の変色、変質、変形防止のため、高温（浴用より高い）の湯の漬け置き洗いや食器洗い乾燥機の使用などはしないでください。

■塗装の変質、変色、はがれ防止のため右記のものは使わないでください。

下記のようなものなどは使用しないでください。

お手入れには、パナソニック推奨のネオマライト.H (FY-XA300) をおすすめします。

ネオマライト.Hは、換気扇やレンジフードの油汚れを落とすために最適な台所用アルカリ性合成洗剤です。樹脂部品への影響については十分に確認しておりますが、その他アルカリ性合成洗剤については変色・破損のおそれがありますので使用しないでください。
ネオマライト.H は、最寄りのパナソニック販売店でお買い求めいただけます。ご使用時は本体に表示している使用方法、ご使用上の注意をよくお読みください。

はずしかた

■ルーバー

①ロック端子（2か所）を押しながら、
②手前に引いてはずす。

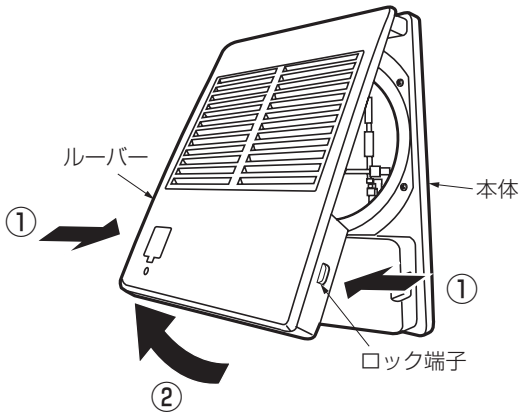

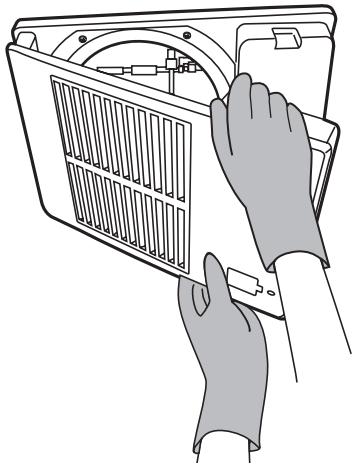

⚠注意

■ルーバーをはずすときは、ルーバーが落下しないように手でしっかり支えながらはずす

落下により、けがをするおそれがあります。

汚れをとる

■ルーバー

①ルーバーのホコリを掃除機で吸いとる。

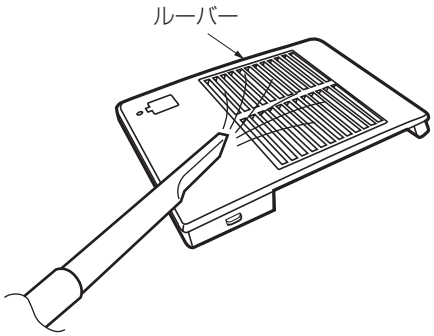

②台所用中性洗剤を浸した布でホコリを拭きとったあと、からぶきして水けをよく拭きとる。

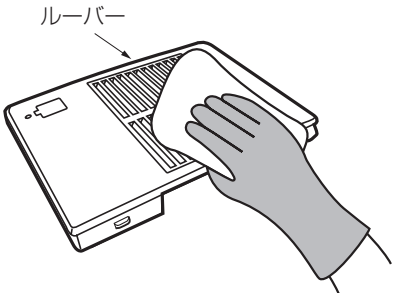

■本体

ホコリを掃除機で吸いとる。

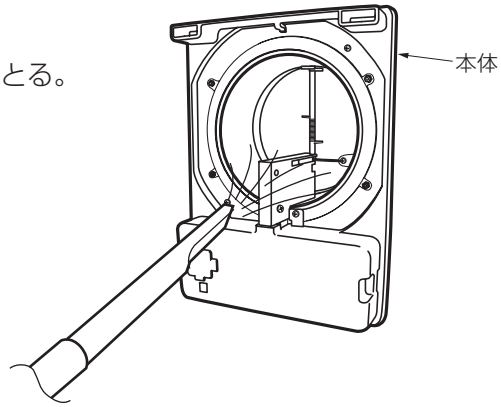

取り付けかた

■ルーバー

①ルーバーのツメ（2か所）を本体上部の穴に引っ掛け、
②壁面に当たるまで（カチッと音がするまで）おろす。
③ルーバーを軽く引っ張り、確実に固定されていることを確認する。

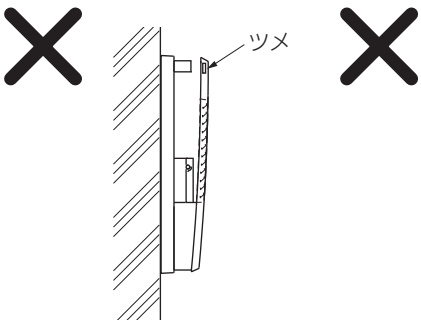

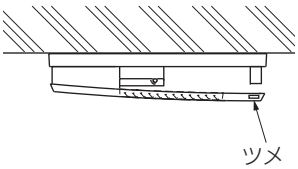

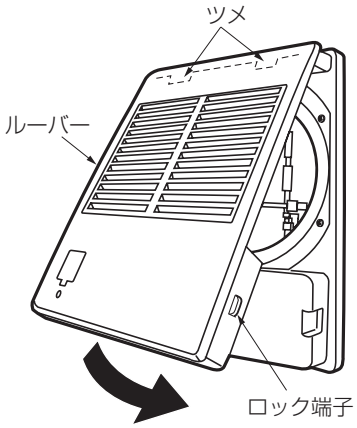

上図のようにルーバーが傾いて取り付いていませんか？
ロック端子は確実に固定されていますか？
ツメやロック端子がはずれていると、ルーバーの落下によりけがをするおそれがあります。

保証とアフターサービス（よくお読みください）

使いかた・お手入れ・修理などは

■まず、お買い求め先へ ご相談ください。

●診断をして修理できる場合はご要望により修理させていただきます。

※修理料金は、次の内容で構成されています。

技術料	診断・修理・調整・点検などの費用
部品代	部品および補助材料代
出張料	技術者を派遣する費用

※補修用性能部品の保有期間 6年

当社は、本製品の補修用性能部品（製品の機能を維持するための部品）を、製造打ち切り後6年保有しています。ただし、その後4年間は補修用同種部品または交換可能な同種部品などを供給します。

▼お買い上げの際に記入されると便利です

販売店名

電　話　（　　）　－

お買い上げ日　　年　　月　　日

修理を依頼されるときは

「各部の名前と使いかた」（3ページ）でご確認のあと、直らないときは、まず電源を切って、お買い上げ日と下の内容をご連絡ください。

●製品名　給気電動シャッター

●品　番

●故障の状況　できるだけ具体的に

優良住宅部品（BL）の保証について

本製品は、(一財)ベターリビングより優良住宅部品の認定を受けたもので、BLマーク証紙を貼り付けてあります。優良住宅部品が自宅に据え付けられ引き渡されたのち2年以内にメーカー責任不良が発生した場合は、優良住宅部品の保証制度により無償で修理を保証いたします。また、下記の特定部分については優良住宅部品が自宅に据え付けられたのち、5年以内にメーカー責任不良が発生した場合は優良住宅部品の保証制度により無償で修理を保証いたします。
当該優良住宅部品の保証責任等を負うべき者がその責務を果たすことができなくなり、かつ、継承者がない場合には、財団によって当該保証責任等の履行に代わる措置が講じられます。

特定部分	ルーバー、本体（ただし、モーター等電動機構部品、スイッチを除きます）

ただし、下記の事項に係る修理は無償修理保証の対象から除きます。

1. 住宅用途以外で使用した場合の不具合
2. お客様が適切な使用、維持管理を行わなかったことに起因する不具合
3. 当社が定める工事説明書等に基づかない施工、専門業者以外による移動・分解などに起因する不具合
4. 建築躯体の変形など住宅部品本体以外の不具合に起因する当該住宅部品の不具合、塗装の色あせ等の経年変化または使用に伴う磨耗等により生じる外観上の不具合
5. 海岸付近、温泉地などの地域における腐食性の空気環境に起因する不具合
6. ねずみ、昆虫等の動物の行為に起因する不具合
7. 火災・爆発等事故、落雷・地震・噴火・洪水・津波等天変地異または戦争・暴動等破壊行為による不具合
8. 消耗部品の消耗に起因する不具合
9. 指定規格以外の電気を使用したことに起因する不具合

■転居や贈答品などでお困りの場合は、次の窓口にご相談ください。

ご使用の回線（IP電話やひかり電話など）によっては、回線の混雑時に数分で切れる場合があります。

●使いかた・お手入れなどのご相談は……

パナソニック お客様ご相談センター　365日 受付9時～20時

電話 フリーダイヤル 携帯・PHS OK　0120-878-365（パナは 365日）

※携帯電話・PHSからもご利用になれます。

●修理に関するご相談は……

パナソニック 修理ご相談窓口

電話 フリーダイヤル 携帯・PHS OK　0120-878-554（パナは イイヨ）

※携帯電話・PHSからもご利用になれます。

• 上記電話番号がご利用いただけない場合は、各地域の「修理ご相談窓口」におかけください。

【ご相談窓口におけるお客様の個人情報のお取り扱いについて】

パナソニック株式会社およびグループ関係会社は、お客様の個人情報をご相談対応や修理対応などに利用させていただき、ご相談内容は録音させていただきます。また、折り返し電話をさせていただくときのために発信番号を通知いただいております。なお、個人情報を適切に管理し、修理業務等を委託する場合や正当な理由がある場合を除き、第三者に開示・提供いたしません。個人情報に関するお問い合わせは、ご相談いただきました窓口にご連絡ください。

■各地域の修理ご相談窓口 ※電話番号をよくお確かめの上、おかけください。

• 地区・時間帯によって、集中修理ご相談窓口に転送させていただく場合がございます。

北海道地区	札　幌	☎ (011)894-1255	札幌市厚別区厚別南2丁目17-7
	旭　川	☎ (0166)22-3015	旭川市2条通16丁目1166
	帯　広	☎ (0155)33-8478	帯広市西20条北2丁目23-3
	函　館	☎ (0138)48-6630	函館市西桔梗町589-241
東北地区	青　森	☎ (0172)62-0880	青森市浪岡大字浪岡字稲村262-1
	秋　田	☎ (018)868-7008	秋田市外旭川字小谷地3-1
	岩　手	☎ (019)645-6130	盛岡市厨川5丁目1-43
	宮　城	☎ (022)387-1117	仙台市宮城野区扇町7-4-18
	山　形	☎ (023)641-8100	山形市平清水1丁目1-75
	福　島	☎ (024)991-9308	郡山市備前舘2丁目5
首都圏地区	栃　木	☎ (028)689-2555	宇都宮市上戸祭3丁目3-19
	群　馬	☎ (027)254-2075	前橋市箱田町325-1
	茨　城	☎ (029)864-8756	つくば市筑穂3丁目15-3
	埼　玉	☎ (048)728-8960	熊谷市宮町1丁目29番
	千　葉	☎ (043)208-6034	千葉市中央区末広5丁目9-5
	東　京	☎ (03)5477-9700	東京都杉並区本天沼3丁目43-16
	山　梨	☎ (055)222-5822	中央市山之神流通団地1-5-1
	神奈川	☎ (045)847-9720	横浜市戸塚区品濃町561-4
	新　潟	☎ (025)286-0180	新潟市東区東明1丁目8-14
中部地区	石　川	☎ (076)280-6608	金沢市玉鉾2丁目266番地
	富　山	☎ (076)424-2549	富山市根塚町1丁目1-4
	福　井	☎ (0776)21-0622	福井市問屋町2丁目14
	長　野	☎ (0263)86-9209	松本市寿北7丁目3-11
	静　岡	☎ (054)287-9000	静岡市駿河区高松2丁目24-24
	愛　知	☎ (052)819-0225	名古屋市瑞穂区塩入町8-10
	岐　阜	☎ (058)278-6720	岐阜市中鶉4丁目42
	三　重	☎ (059)254-5520	津市久居野村町字山神421
近畿地区	滋　賀	☎ (077)582-5021	栗東市小柿9丁目4-10
	京　都	☎ (075)646-2123	京都市南区上鳥羽中河原3番地
	大　阪	☎ (06)7730-8888	門真市松生町1-15
	奈　良	☎ (0743)59-2770	大和郡山市筒井町800番地
	和歌山	☎ (073)475-2984	和歌山市栗栖373-4
	兵　庫	☎ (078)796-3140	神戸市須磨区弥栄台3丁目13-4
中国地区	鳥　取	☎ (0857)26-9695	鳥取市安長295-1
	米　子	☎ (0859)34-2129	米子市米原4丁目2-33
	松　江	☎ (0852)23-1128	松江市平成町182番地14
	出　雲	☎ (0853)21-3133	出雲市渡橋町416
	浜　田	☎ (0855)22-6629	浜田市下府町327-93
	岡　山	☎ (086)242-6236	岡山市北区野田3丁目20-14
	広　島	☎ (082)295-5011	広島市西区南観音1丁目13-5
	山　口	☎ (083)973-2720	山口市小郡下郷220-1
四国地区	香　川	☎ (087)874-3110	高松市国分寺町国分359番地3
	徳　島	☎ (088)624-0253	徳島市沖浜2丁目36
	高　知	☎ (088)834-3142	高知市仲田町2-16
	愛　媛	☎ (089)905-7544	愛媛県伊予郡砥部町八倉75-1
九州地区	福　岡	☎ (092)593-8002	春日市春日公園3丁目48
	佐　賀	☎ (0952)26-9151	佐賀市鍋島町大字八戸字上深町3044
	長　崎	☎ (095)830-1658	長崎市東町1919-1
	大　分	☎ (097)556-3815	大分市萩原4丁目8-35
	宮　崎	☎ (0985)63-1213	宮崎市本郷北方字草葉2099-2
	熊　本	☎ (096)367-6067	熊本市東区健軍本町12-3
	鹿児島	☎ (099)246-7050	鹿児島市上谷口町3128-3
沖縄地区	沖　縄	☎ (098)877-1207	浦添市城間4丁目23-11

所在地、電話番号は変更になることがありますので、あらかじめご了承ください。
最新の「各地域の修理ご相談窓口」はホームページをご活用ください。http://panasonic.co.jp/cs/service/area.html　0513

仕様

品　番	質量(kg)
FY-DQS63BLK	1.6
FY-DQS73BLK	1.7

定　格	消費電力(W)
単相 100V 50/60Hz	1.1/1.1

●使いかた・お手入れなどのご相談は…

パナソニック 総合お客様サポートサイト

http://www.panasonic.com/jp/support/

パナソニック お客様ご相談センター　365日 受付9時～20時

電話 フリーダイヤル 携帯・PHS OK　0120-878-365（パナは 365日）

※携帯電話・PHSからもご利用になれます。

音声ガイダンスを短くするには、案内が聞こえたら電話機ボタンの
「87」と「990#」を押してください。
（番号を押しても案内が続く場合は、「＊」ボタンを押してから操作してください。）

■上記番号がご利用いただけない場合　06-6907-1187　■FAX フリーダイヤル　0120-878-236

Help desk for foreign residents in Japan　Tokyo (03) 3256-5444　Osaka (06) 6645-8787
Open : 9:00 - 17:30 (closed on Saturdays / Sundays / national holidays)

※上記の内容は、予告なく変更する場合があります。ご了承ください。

●修理に関するご相談は…

パナソニック 修理サービスサイト

http://club.panasonic.jp/repair/

インターネットでのご依頼も可能です。

パナソニック 修理ご相談窓口

電話 フリーダイヤル 携帯・PHS OK　0120-878-554（パナは イイヨ）

※携帯電話・PHSからもご利用になれます。

- 上記電話番号がご利用いただけない場合は、各地域の「修理ご相談窓口」におかけください。

ご使用の回線（IP電話やひかり電話など）によっては、回線の混雑時に数分で切れる場合があります。

愛情点検　長年ご使用の給気電動シャッターの点検を！

こんな症状はありませんか		ご使用中止	
	• スイッチを入れてもシャッターが開かない。 • 運転中に異常音がしたり振動がある。 • 異臭がする。 • その他、異常を感じる。		このような症状のときは、使用を中止し、故障や事故の防止のため、電源を切り、必ずお買い上げの販売店または工事店に点検・修理を依頼してください。

便利メモ（おぼえのため、記入されると便利です）

この給気電動シャッターは、優良住宅部品（BL）の保証制度をご利用いただけますので必ずご記入ください。

お買い上げ日	年　月　日	品番	
販売店名 （工事店名）			
	電話（　　）　－		
お客様ご相談窓口			
	電話（　　）　－		

パナソニック株式会社
パナソニック エコシステムズ株式会社
〒486-8522　愛知県春日井市鷹来町字下仲田4017番

© Panasonic Ecology Systems Co., Ltd. 2008

DQS630202EBK-P0205-5024