DAIKEN

取扱説明書
お施主様用

販売店・工事店様へ：この説明書は施工後、お施主様へ必ずお渡しください。

CQ0408-1
CQ0408-2
CQ0408-3

手摺付アルミ製ロフトタラップ

取扱説明書

■このたびは、大建工業の手摺付アルミ製ロフトタラップをお買い上げいただきありがとうございます。ご使用前にこの取扱説明書をよくお読みの上、正しくお使いください。また、その後この取扱説明書は大切に保管してください。

■各部の名称

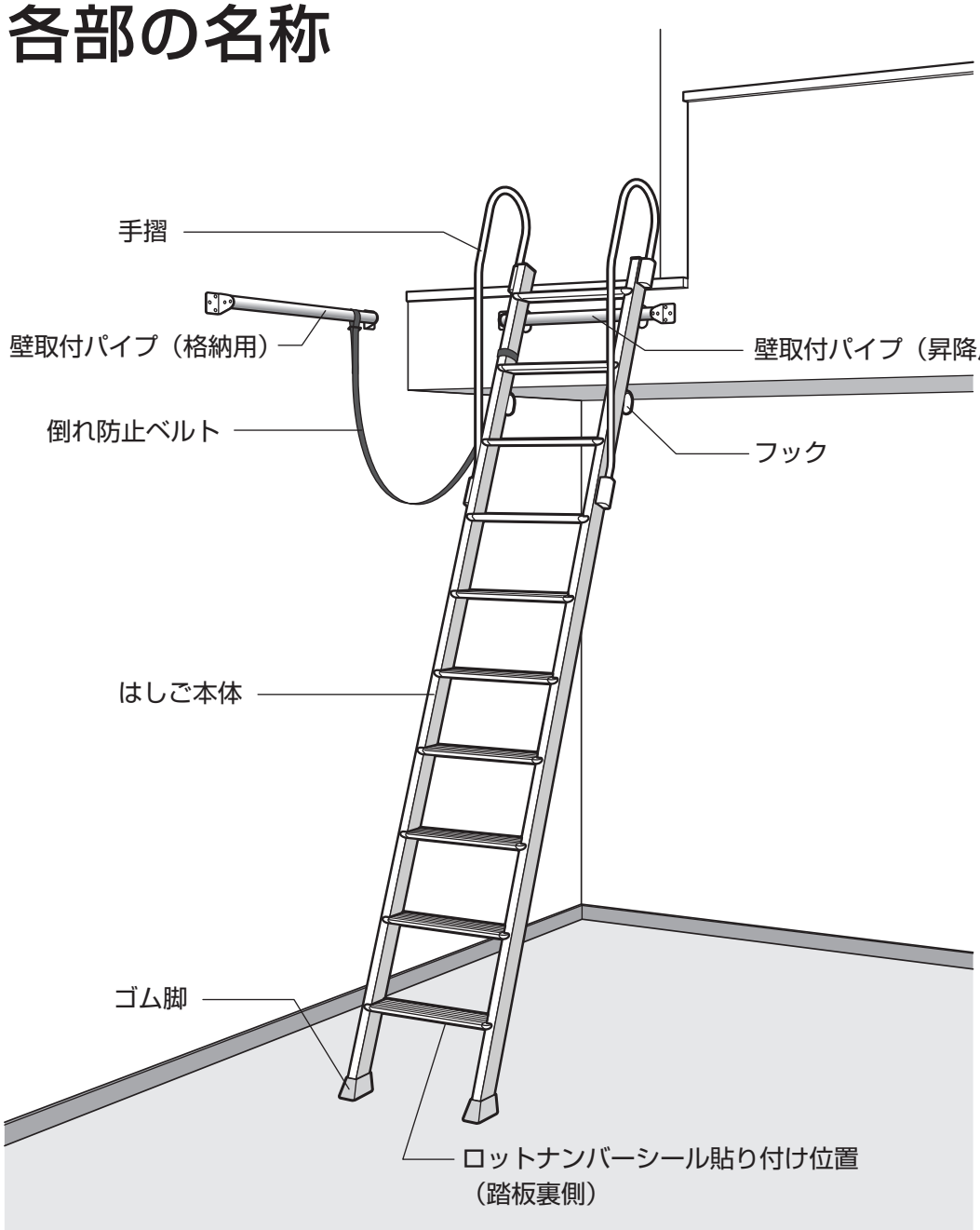

■安全に関するご注意

お使いになる人や他の人への危害、財産への損害を未然に防止するため、必ずお守りいただくことを、次のように説明しています。

■表示内容を無視して誤った使い方をした時に生じる危害や損害の程度を、次の表示で区分し、説明しています。

⚠警告	この表示の欄は、「死亡または重傷などを負う可能性が想定される」内容です。	⚠注意	この表示の欄は、「傷害を負う可能性または物的損害のみが発生する可能性が想定される」内容です。

■お守りいただく内容の種類を、次の絵表示で区分し、説明しています。

🛇	してはいけない「禁止」内容です。	❗	必ず実行していただく「強制」内容です。

⚠ 警告

❗ ビス・ナット類がゆるんでいる場合は、必ず締めなおしてください。

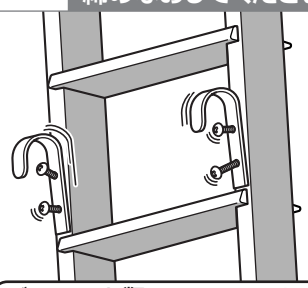

ビス・ナット類のゆるみ、はずれに注意してください。ナット等がはずれると事故の原因となります。

●万一、ビス・ナット等がゆるんでいた場合は、ただちにスパナやドライバーで締め直してください。

🛇 150kg以上の荷重をかけないでください。

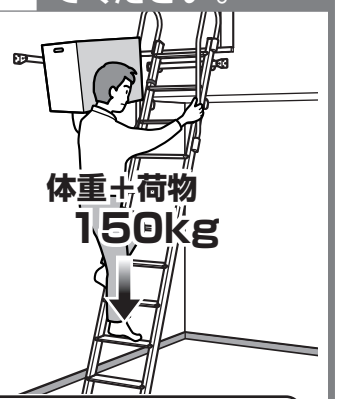

制限荷重を超えると、湾曲・破損事故の原因となります。

🛇 ロフト以外の使用目的には使用しないでください。

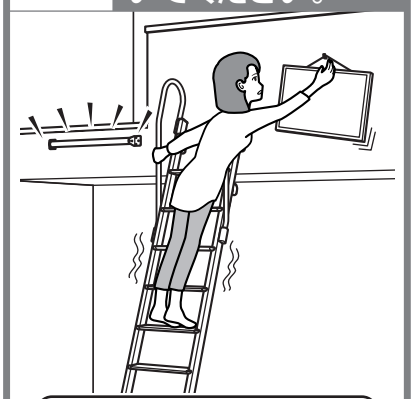

はしごが滑って落下するおそれがあり、事故・ケガの原因となります。

🛇 収納してあるはしごには昇降したりしないでください。

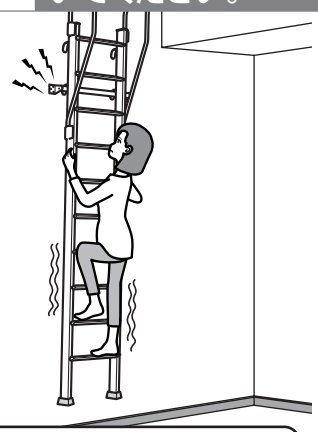

事故・ケガの原因となります。

🛇 収納してあるはしごをゆさぶったり遊ばせたりしないでください。

事故・ケガの原因となります。

🛇 お子様・お年寄りなど、体力の弱い方のご使用はさけてください。

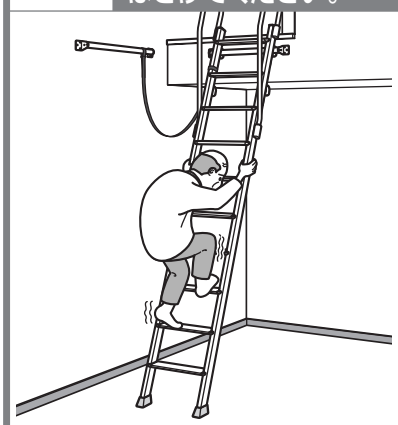

事故・ケガの原因となります。

⚠ 警 告

はしごからの飛び降り、ゆさぶり等はしないでください。

ケガや破損の原因となります。

はしごに背を向けての昇降はしないでください。

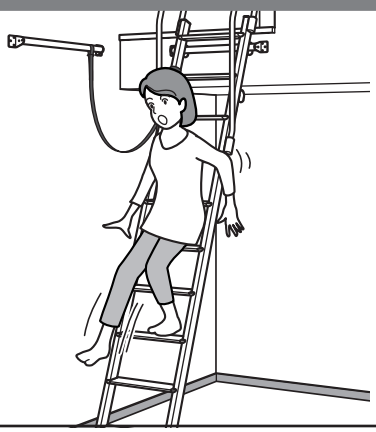

安定を欠き踏み外すおそれがあり、ケガの原因となります。

スリッパ等の履物を履いたままの昇降はしないでください。

滑って踏み外すおそれがあり、ケガの原因となります。

倒れ防止ベルトは外さないでください。

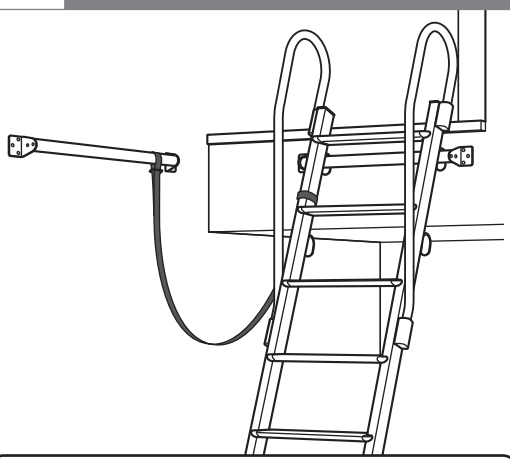

ケガや破損の原因となります。

はしごの昇降はかならず一人で行ってください。

同時に2人以上で昇降すると、接触等により落下して、ケガの原因となります。

お子様には遊ばせないでください。

ケガ・事故の原因となります。

■使いかた

はしごは重いので、取扱いには充分注意してください。

はしご使用時

1 はしごを両手で持ち上げる

はしごを両手でしっかりと、ゆっくり持ち上げる。

⚠注意

はしご上部が重いので取り扱いには注意してください。
※ケガの原因となります。

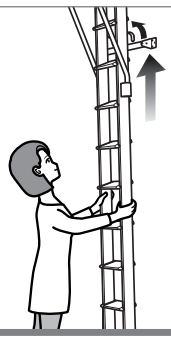

2 フックをパイプに引っ掛ける

上のフックをパイプに掛け、しっかりはまっているか確認する。

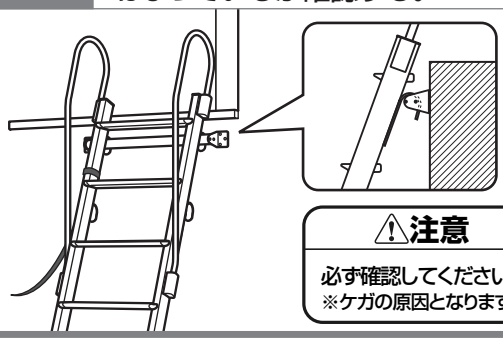

⚠注意

必ず確認してください。
※ケガの原因となります。

3 接　地

両方のゴム脚の底部が床面に密着しているか必ず確認する。

⚠注意

必ず確認してください。
※ケガの原因となります。

4 手すりを持って昇る

手すりをしっかりつかみ、スリッパ等の履物は履かずに昇降する。

⚠注意

両手に荷物を持っての昇降はしないでください。
※ケガの原因となります。

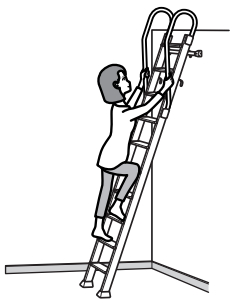

はしご収納時

⚠注意 ❗ **はしごは出したまま放置せずに、必ず収納してください。**
思わぬ事故・ケガの原因となります。

1 はしごを両手ではずす

はしごを両手で持ち上げ、ゆっくりはずす。

⚠注意

片手で作業しないでください。
※手をすべらせた時、ケガの原因となります。

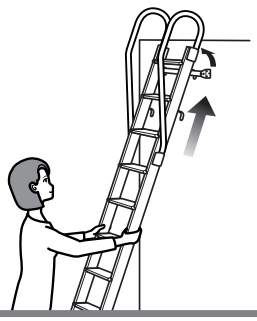

2 はしごをフックに掛ける

パイプに下のフックを掛け、しっかりはまっているか確認し、ゆっくり壁などにはしごをたてかける。

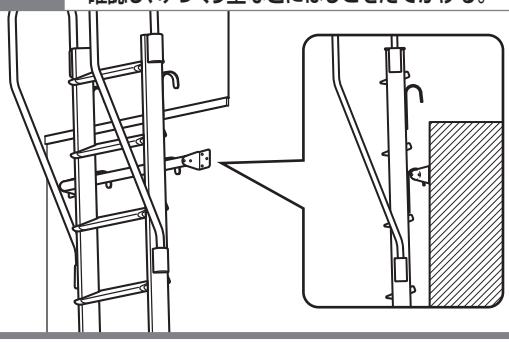

⚠注意　はしごをフックに掛けた後、すぐに手をはなしますと、壁・クロスなどを傷つけることがあります。取り扱いには充分注意してください。

■日常のお手入れ・点検

ビス・ナット類の ゆるみの点検、処置 → スパナ・ドライバー等で締め直してください。

ホコリ等の汚れのお手入れ → 乾いた布でふきとってください。
⚠ **注意**：洗剤等に含まれる成分によっては滑りやすくなり、ケガの原因となります。

■仕　様

品番		CQ0408-1	CQ0408-2	CQ0408-3
使用可能高さ（床からロフト床面）		2153～2407mm	2407～2651mm	2650～2908mm
パイプ取り付け高さ		2103～2257mm	2357～2501mm	2600～2758mm
はしご寸法	段数	10段	11段	12段
	蹴上げ	227mm		
	踏面	100mm		
	全巾	405mm		
重量		約10.5kg	約11kg	約11.5kg
昇降角度		64°～74°	66°～75°	66°～75°
制限荷重		150kg以下		
材質・仕上げ		はしご本体：アルミニウム（ホワイト色仕上げ）		

■保証とアフターサービス

◎アフターサービスについて

アフターサービスについては、お買い上げの販売店・工事店へお問い合わせください。
保証規定に基づき対応させていただきます。

■手摺付アルミ製ロフトタラップの保証について

商品の保証について

商品保証とは、保証期間、保証内容の範囲において故障が発生した場合に、無料で修理をお約束するものです。詳しくは、下記内容をご参照ください。

■対象商品
大建工業の『手摺付アルミ製ロフトタラップ』

■保証期間
引渡し後2年とさせていただきます。弊社商品の引渡完了後に生じた、弊社の責任に起因する製品の不具合を、無料で修理する期間としています。保証期間を経過した製品においても、修理可能なものは、有償にて修理を承ります。

■製品の不具合原因が次のような場合には、保証期間内であっても「有料扱い」になります。

①建物の設計・施工に起因する不具合
②施工説明書に記載された方法以外の施工内容に起因する不具合
③自然現象・周辺環境等（※１）の不可抗力に起因する結露、腐食、反り、割れ又はその他の不具合
④室内であっても部屋内外の温湿度差が著しく違う部位に取り付けられたことによる隙間・反り・キシミ音などの不具合。
⑤極端に乾湿を繰り返したり、著しく高温・多湿となる部位に取り付けられたことに起因する不具合
⑥建物自体の変形、入居後における増改築や改修等に起因する不具合
⑦入居者又は第三者の不適切な使用又は維持管理等に起因する不具合
⑧取扱説明書記載事項から逸脱した使用に伴う、消耗、磨耗、破損、変形などによる不具合
⑨経時変化による通常一般的な当該保証対象品の変褪色、汚れ、さび、かび、劣化磨耗などの不具合
⑩用途外に使用された場合の故障および損害（例えば、一般家庭用を業務用に、屋内用を屋外に使用された場合等）
⑪犬・猫・鳥・鼠などの小動物の害に起因する不具合やキクイムシなどの虫害に起因する不具合
⑫仕上げ面のキズなどの不具合で引渡し時に申し入れがなかった場合
⑬保証期間経過後の申し出、または不具合発生後速やかに申し出がなかった場合
⑭製造時に実用化されていた技術では予測することが不可能な事象に起因する場合
⑮離島など遠隔地への出張を要する修理をおこなう場合、出張に要する実費
⑯その他当該不具合の発生が弊社の責によらない場合

※１：周辺環境等：火災・地震・水害・落雷などの天災地変や、公害・塩害・ガス害や異常な高温・低温・多湿・過乾燥などの周辺環境

ユーザー登録サービス

このたびは DAIKEN 製品をお求めいただき誠にありがとうございます。
製品を末永く安全にご愛用していただくために、ユーザー登録をお願いいたします。
ご登録いただいたお客様情報は、製品安全に関する大切なお知らせや暮らしに役立つ情報を DAIKEN からご連絡する際に、ご利用させていただきます。

ユーザー登録は無料です！！

登録はこちらから
http://www.daiken.jp/user/

ユーザー登録いただいた方には、次の特典が受けられます

特典　パーツショップ製品10%割引

ご登録いただくと、DAIKENのパーツショップ取扱製品を通常価格の10%割引でご購入いただけます。

お問合せは

お客様センター

0120-787-505

受付時間：平日9：00～17：00
（土・日・祝日・年末年始・お盆は休みとなります。）

お問い合わせ、カタログ請求は、Webでも！
大建工業のホームページのご案内
DAIKEN　検索　カチッ

交換部品・メンテナンス用品のご購入は

DAIKEN パーツショップ

DAIKENパーツショップ　検索　カチッ

http://www.daiken.jp/service/

ご相談窓口における個人情報のお取扱い

大建工業株式会社及び大建工業グループ各社は、当社「個人情報の取扱いに関する方針（プライバシーポリシー）」に則ってお客様に関する個人情報を利用させていただく場合がございます。（大建工業株式会社プライバシーポリシーに関しましては、当社ホームページに掲載しております。） 尚、電話での相談に対し、折り返し電話をさせていただく時のためにナンバーディスプレイを採用しています。またご相談内容を正確に把握し、適切に対応するために、通話内容を録音させていただくことがあります。

大建工業株式会社

DAIKENのホームページアドレス　http://www.daiken.jp/